ВЕДОМОСТЬ ССЫЛОЧНЫХ И ПРИЛАГАЕМЫХ ДОКУМЕНТОВ

Обозначение	Наименование	Примечание
	Прилагаемые документы	
67/20.P-2019-EEF/IEI.SU	Спецификация оборудования	

Примечание

Согласно заданию на проектирование предусмотреть подключение бойлера горячей воды от существующего распределительного щита в L.T. V. Alexandri din mun. Bălți.

В существующий щит дополнительно установить автоматический выключатель.

Питающую линию от РЩ до бойлера выполнить кабелем марки ВВГнг(А)-LSLTx, прокладываемым в поливинилхлоридных трубах по стенам под слоем штукатурки.

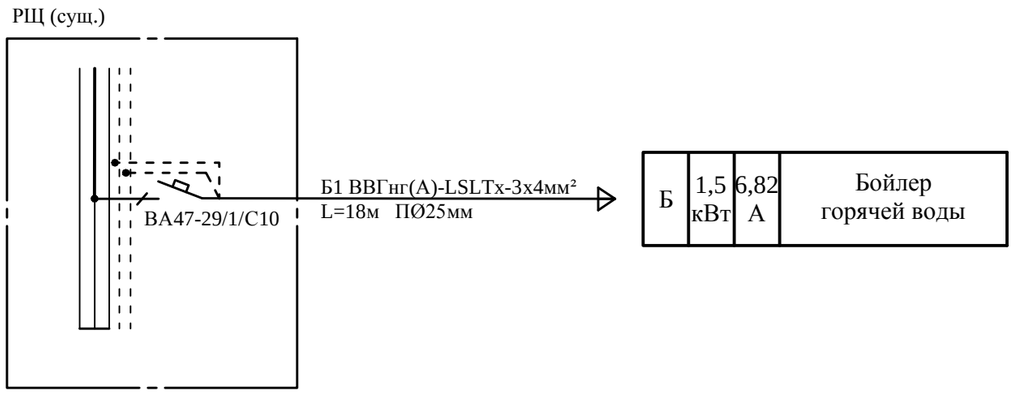

Plan Parter Reconstruit (Fragment A) Sc.1:50

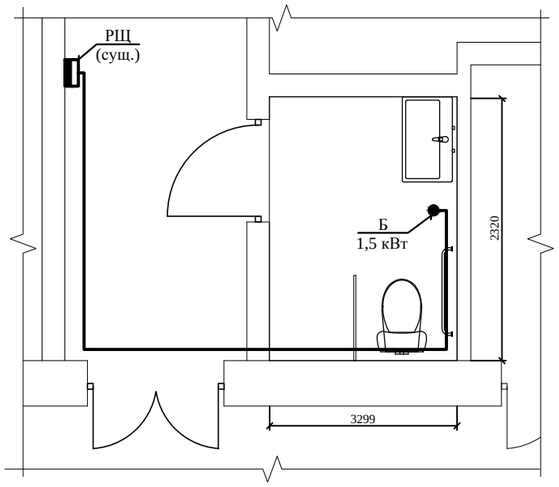

Sch.	Cant.	Foaia	№	Semn.	Data	67/20.P-2019-EEF/IEI		
						Reparația capitală a sistemului de încălzire a blocului primar la L.T. V. Alexandri din mun. Bălți. (soluții de acces a persoanelor cu dizabilități)		
							Etapa	Foaie	Foi
Spec.princ.		Rudoi N.			07.2019		PE	1.1	
Executor		Spac N.			-/-				
						Подключение бойлера горячей воды	SRL "CandisGaz" or. Chisinau		

N поз.	Название и техническая характеристика оборудования и материалов, завод-изготовитель	Тип, марка оборудования	Единица измерен.	Масса, ед.	Кол-во
1 РЩ	В существующий ГРЩ установить :				
1.1	Выключатель автоматический однополюсный ,				
	U=220В, Iн=10А	ВА47-29/1/С10	шт		1
	Кабельная продукция				
1	Кабель с медными жилами с изоляцией из шитого				
	полиэтилена не распространяющий горение при				
	групповой прокладке, с пониженным дымо- и				
	газовыделением, сеч.:				
1.1	3х4кв.мм	ВВГнг(А)-LSLTх	км		0,020
2	Труба поливинилхлоридная				
2.1	ПØ25мм	CTG20-020-K41-100	м		20

Sch.	Cant.	Foaia	№	Semn.	Data
Spec.princ.		Rudoi N.			07.2019
Executor		Spac N.			-/-

67/20.P-2019-EEF/IEI.SU

Reparația capitală a sistemului de încălzire a blocului primar la L.T. V. Alexandri din mun. Bălți.
(soluții de acces a persoanelor cu dizabilități)

Etapa	Foaie	Foi
PE	1.1	1.1

Спецификация оборудования

SRL "CandisGaz"
or. Chisinau